WeiTeQ

DOSIERBANDWAAGEN
WBF - Serie

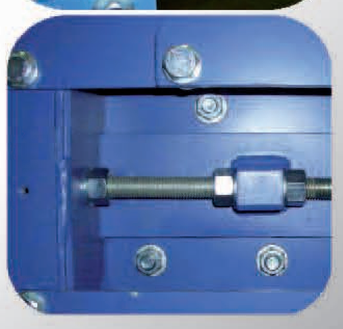

WEITEQ Dosierbandwaagen
WBF-Serie

Zur gravimetrischen Dosierung eines großen Spektrums an Schüttgütern von frei fließenden Pulvern bis hin zu brückenbildendem Material mit Grobstücken

- Dauerhaft zuverlässiger Dosierbetrieb durch robuste Konstruktion mit direktem Bunkerabzug
- Hohe Langzeit- und Kurzzeitgenauigkeit
- Robuste Rahmenkonstruktion erlaubt eine einfache Installation und erleichtert den Bandwechsel
- Förderbandbreiten entsprechend den vorhandenen Einbauerfordernissen
- Die Ausführung der Förderbänder, Aufgabetrichter und andere Konstruktionsmerkmale basieren auf langjährige Erfahrungen im Umgang mit Schüttgütern
- Spezielle Lösungen für hohe Wiegegenauigkeit und schwierige Betriebsbedingungen
- Kann mit unterschiedlichsten Fördergeräten kombiniert werden

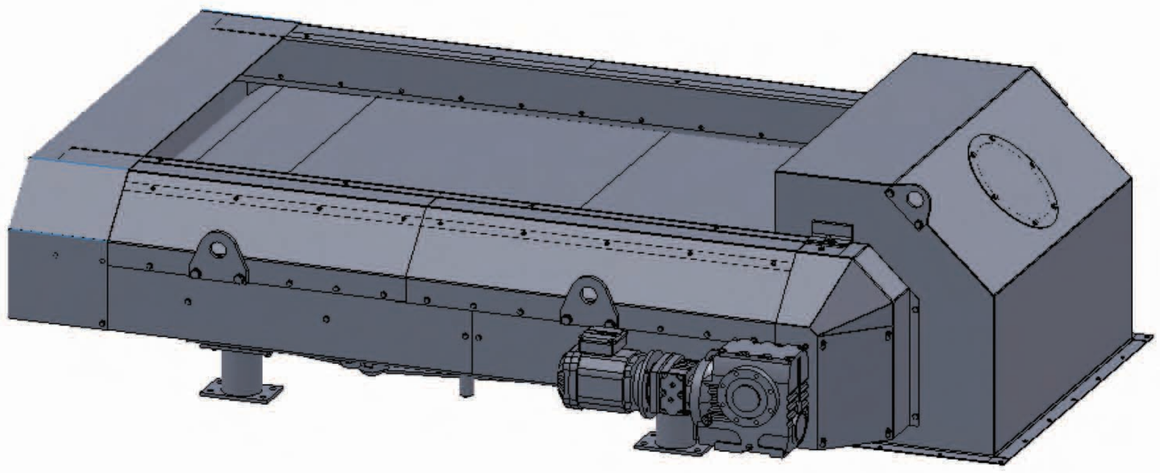

WBF – L
Niedrige Durchsatzleistung

- Besonders für leichte und staubende Fördergüter
- Fördermenge bis zu 50 t/h (max. 100m^3/h)

WBF – M
Mittlere Durchsatzleistung

- Für eine große Bandbreite unterschiedlichster Schüttgüter
- Fördermenge bis zu 500 t/h (max. 450m^3/h)
- Für Einsatzfälle mit hohen und mittleren Bunkerdruck

WBF – H
Hohe Durchsatzleistung

- Für besonders schwierig zu fördernde Schüttgüter
- Fördermenge bis zu 1500 t/h (max. 750m^3/h)
- Einsatz bei hohem Bunkerdruck und mit großen Siloaustrittsöffnungen

Funktionen

- Kontinuierlicher Dosierbetrieb
- Batchbetrieb
- Regelung vorgeschalteter Zuteilung
- Automatische Kalibrierung während des Betriebs

Prozess Applikation

- Dosierung von Komponenten
- Dosierung von Additiven
- Batchbeladung
- Waggon- und LKW-Beladung
- Beschickung von Mühlen, Brechern und Mischern mit Füllstandsüberwachung

Anzeigen und Steuersignale des Wägeterminals

- Aktuelle Material-Förderrate (t/h)
- Gesamtgewicht des Materials (t)
- Bandbeladung (kg/m), Bandgeschwindigkeit (m/s)
- Materialzähler einschl. totalisierender Zählung
- Diverse Prüffunktionen
- Modbus, Profibus DP, optional Ethernet

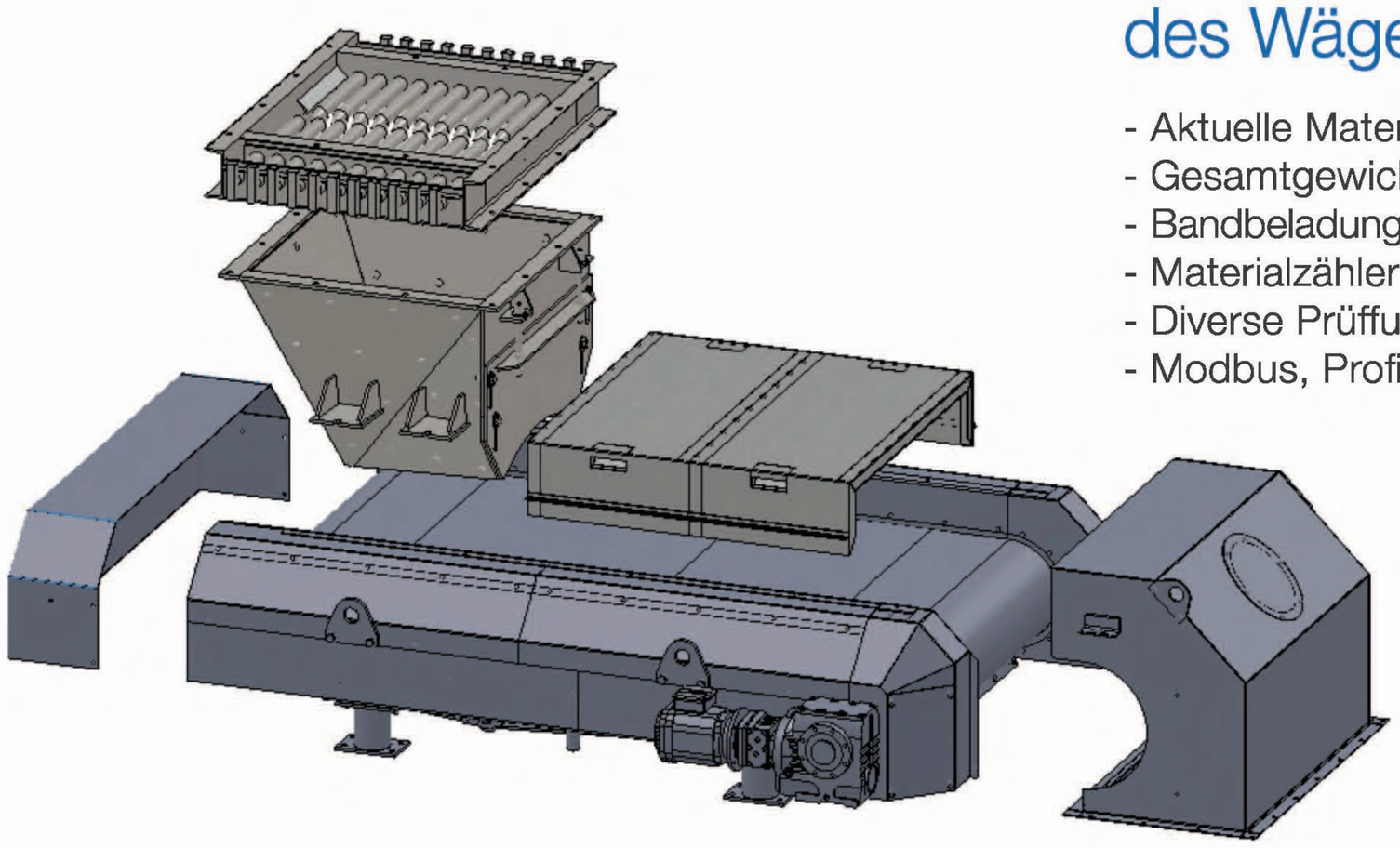

Standard Ausstattung

- Robuste Rahmenkonstruktion für erhöhte Torsions- und Biegebeanspruchung
- Wiegebrücke mit direkter Lastübertragung
- Endlos vulkanisiertes nahtloses Spezialförderband, für Temperaturen bis max. 80°C
- Getriebemotor mit Geschwindigkeitswandler durch Frequenzumrichter (integriert oder zur Installation in Schaltzentralen)
- Bandvorspanneinheit für einfache Nachspannung und schnellen Bandwechsel
- Permanente Bandspanneinrichtung inkl. Bandlaufkorrektur
- Bandabstreifer mit Pflug an der Innenseite
- Produktleitbleche in Einhausung mit durchgehender Gummidichtung
- Aufgabetrichter und Auslaufkasten
- Antrieb links oder rechts montiert

Optionen

- Staubabdeckungen
- Zweite Wiegebrücke für Zuteilerregelung
- Banddrift und -schlupfsensor
- Gummiert beschichtete Antriebs- und Wiegerollen
- Dezentrale Steuerungseinheit
- Wägeterminal, Schutzart IP65
- Optionale Ausrüstung für Sicherheitszonen (ATEX)

WeiTeQ

Technische Daten

WEITEQ TYP	WBF - L	WBF - M	WBF - H
Bandbreite (mm)	300 - 1400	800 - 1400	1600 - 2000
Achsabstand Trommel (mm)	von **1500** bis... in Schritten von **500**	von **2000** bis... in Schritten von **500**	von **3000** bis... in Schritten von **500**
Max. Förderrate (m^3/h)	bis zu **100**	bis zu **450**	bis zu **750**
Regelbereich	1:10 / 1:20 / 1:50	1:10 / 1:20 / 1:50	1:10 / 1:20 / 1:50
Systemtoleranz auf Istwert (%)	±0,5 (±**0,25** auf spez. Anforderung)	±0,5 (±**0,25** auf spez. Anforderung)	±0,5 (±**0,25** auf spez. Anforderung)
Schüttgewicht (t/m^3)	0,1 - 1,6	0,5 - 2,5	0,8 - 3,5
Max. Materialtemperatur	**+80°C** (optional:**+170°C**)	**+80°C** (optional:**+170°C**)	**+80°C** (optional:**+170°C**)
Umgebungstemperatur Schutzart	**-25°C** bis **+45°C** IP65	**-25°C** bis **+45°C** IP65	**-25°C** bis **+45°C** IP65

Abmessungen

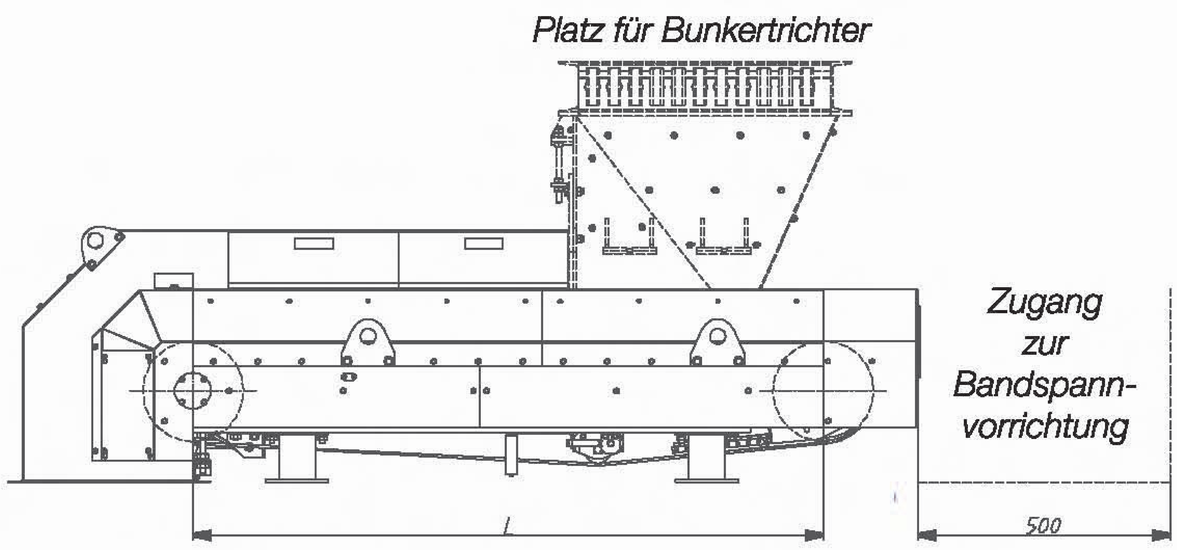

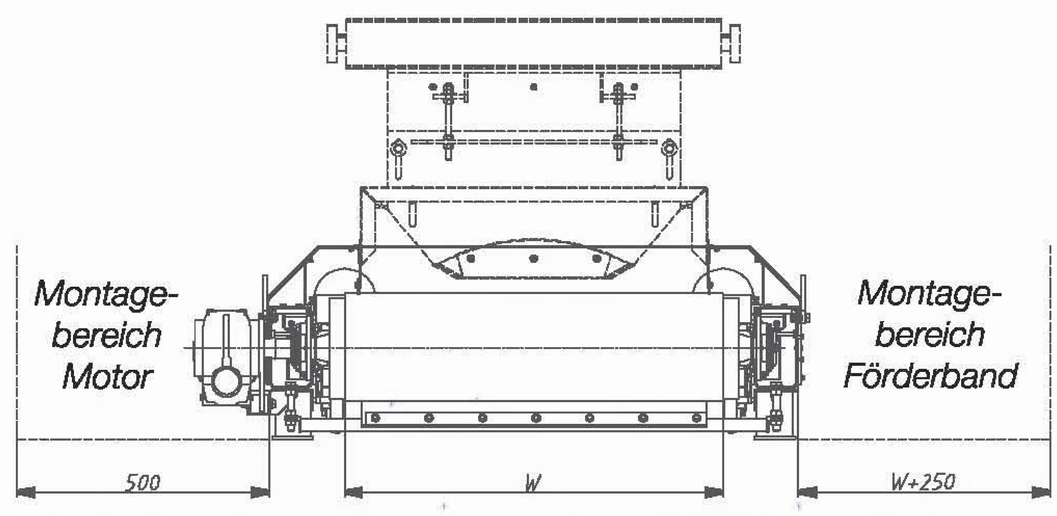

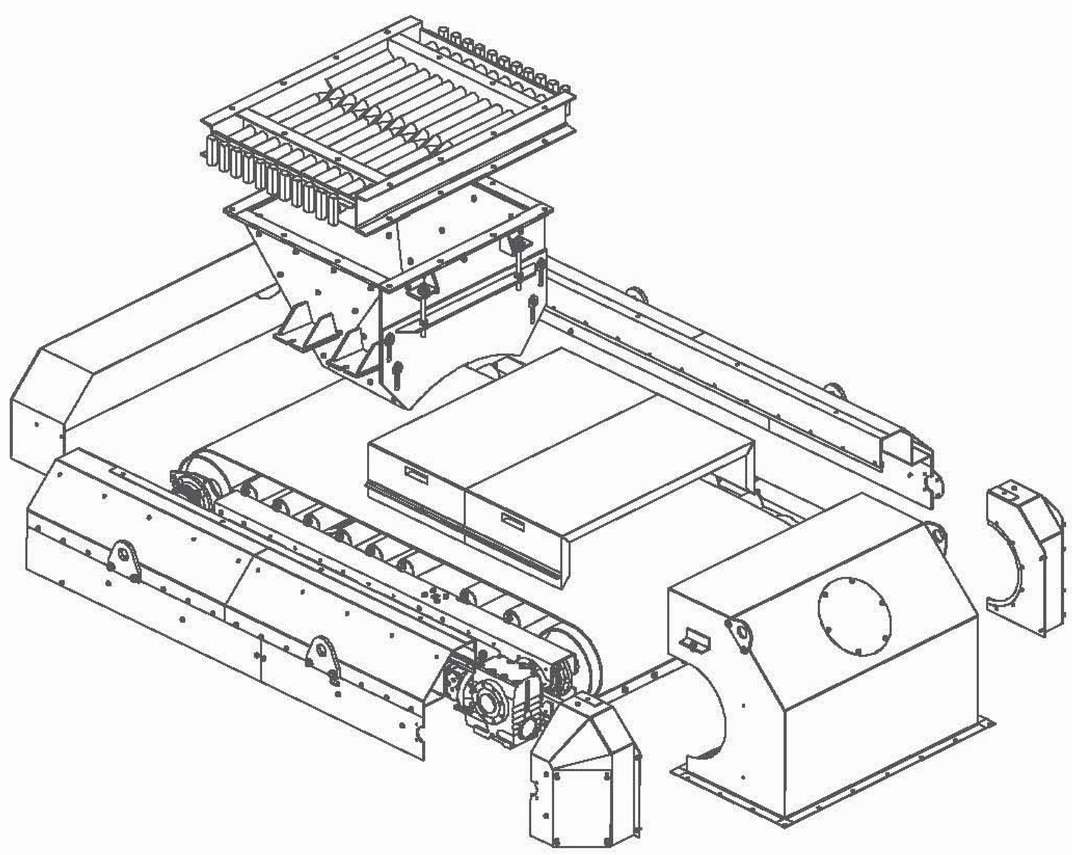

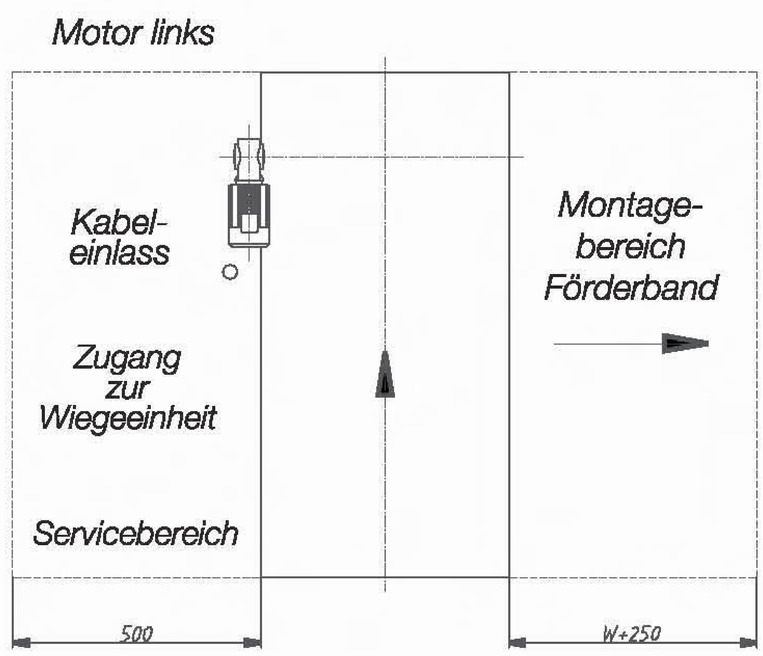

WEI WBF - B/11/2010 DE

Weiteq GmbH
Im Gotthelf 16
D - 65795 Hattersheim

TEL : +49 (0)6145 503 99 41
FAX : +49 (0)6145 503 99 42

WEB : www.weiteq.com
MAIL : info@weiteq.com